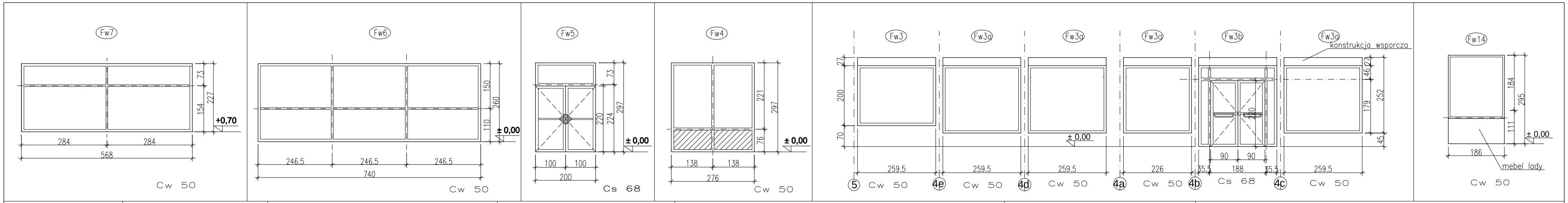

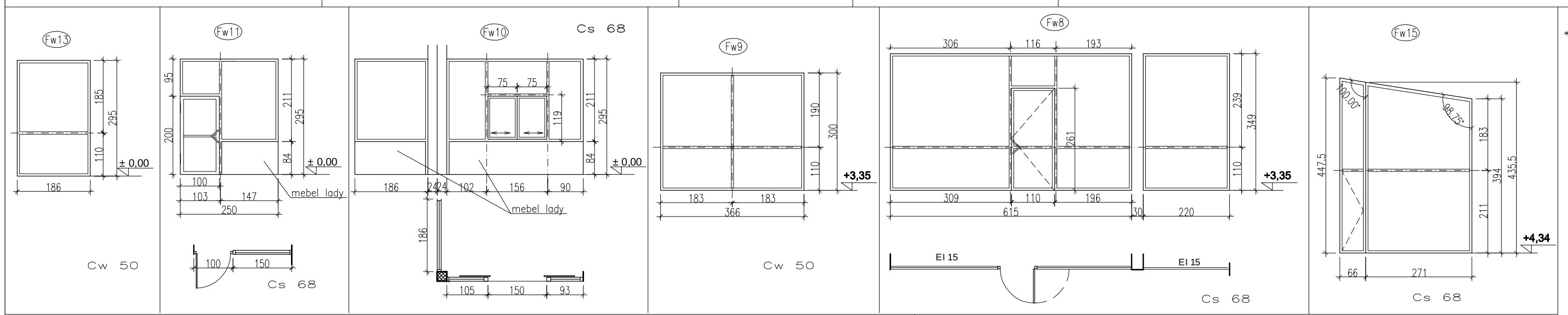

* FASADY ALUMINIOWE:
  - SYSTEM OKIENNO–DRZWIOWY
  - SYSTEM FASADY SŁUPOWO–RYGLOWY

Wszystkie przeszklenia fasad wykonać z szyb bezpiecznych zespolonych;

Przeszklenie:
VSG44.2

Kolor: RAL 7037;

W części basenowej profile preanodowane oraz malowane elektrostatycznie, proszkowo zgodnie z ZUAT–15/III.11/2005 dla kategorii korozyjności C4 wg PN–EN ISO 12944–2 potwierdzone badaniem LO 905/06

* ZAMÓWIENIA FASAD DOKONAĆ PO SPRAWDZENIU WYMIARÓW I KĄTÓW NA BUDOWIE;
* WYKONANIE DRZWI ZGODNIE Z OPISEM TECHNICZNYM

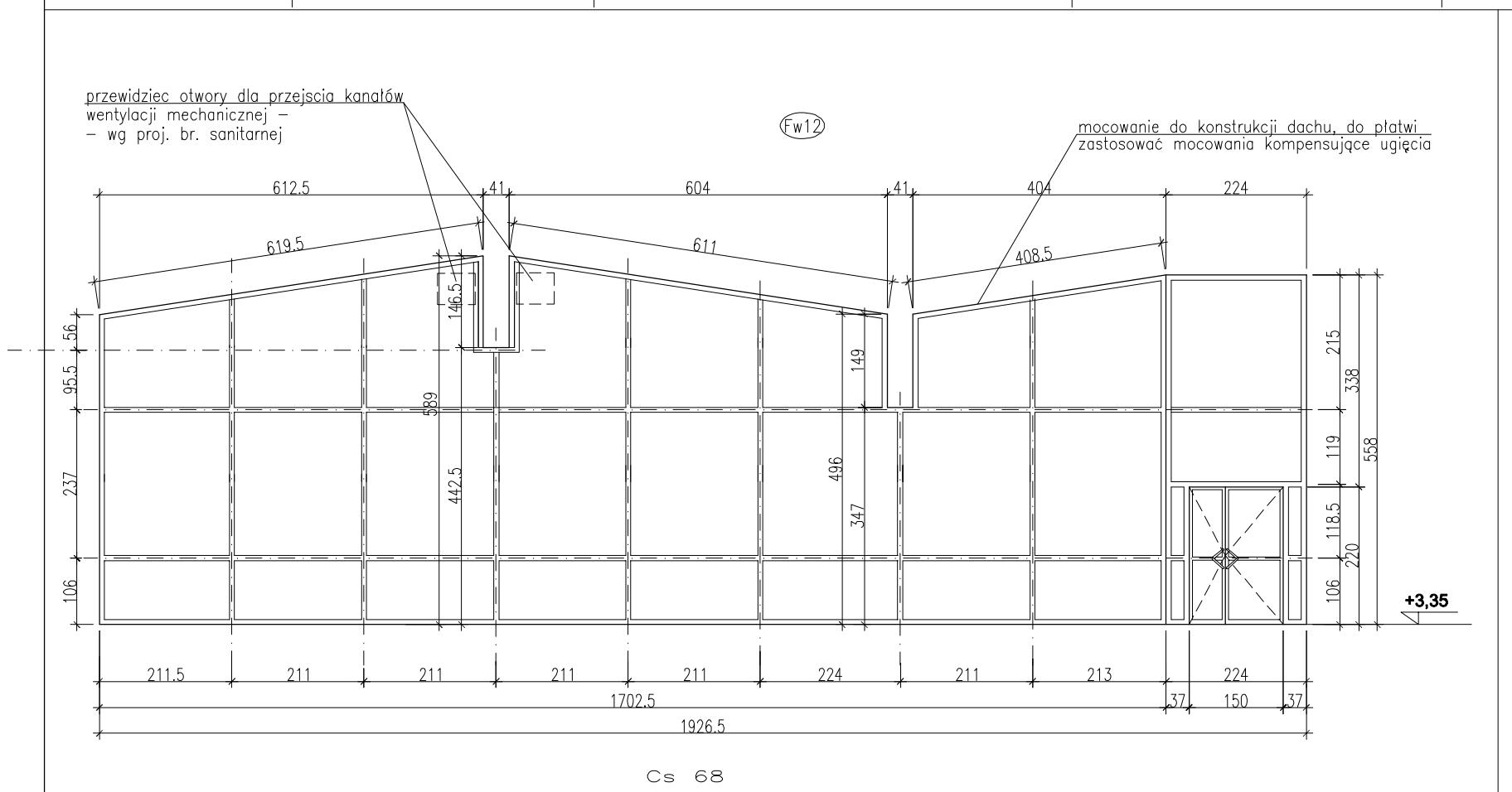

UWAGA! Sprawdzić wysokość przenikania dźwigarów przez fasadę; zastosować systemowe profile dylatacyjne;

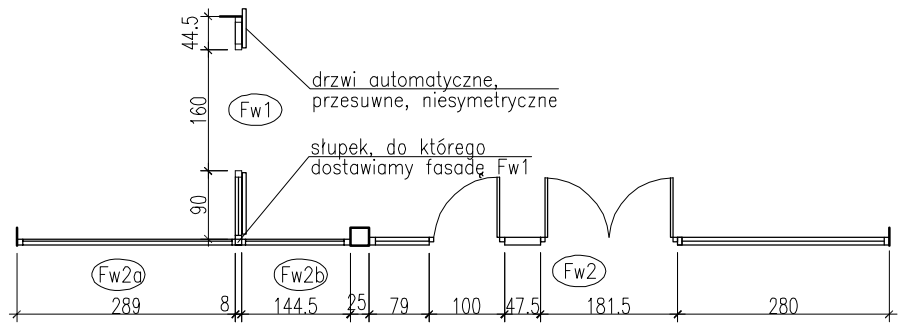

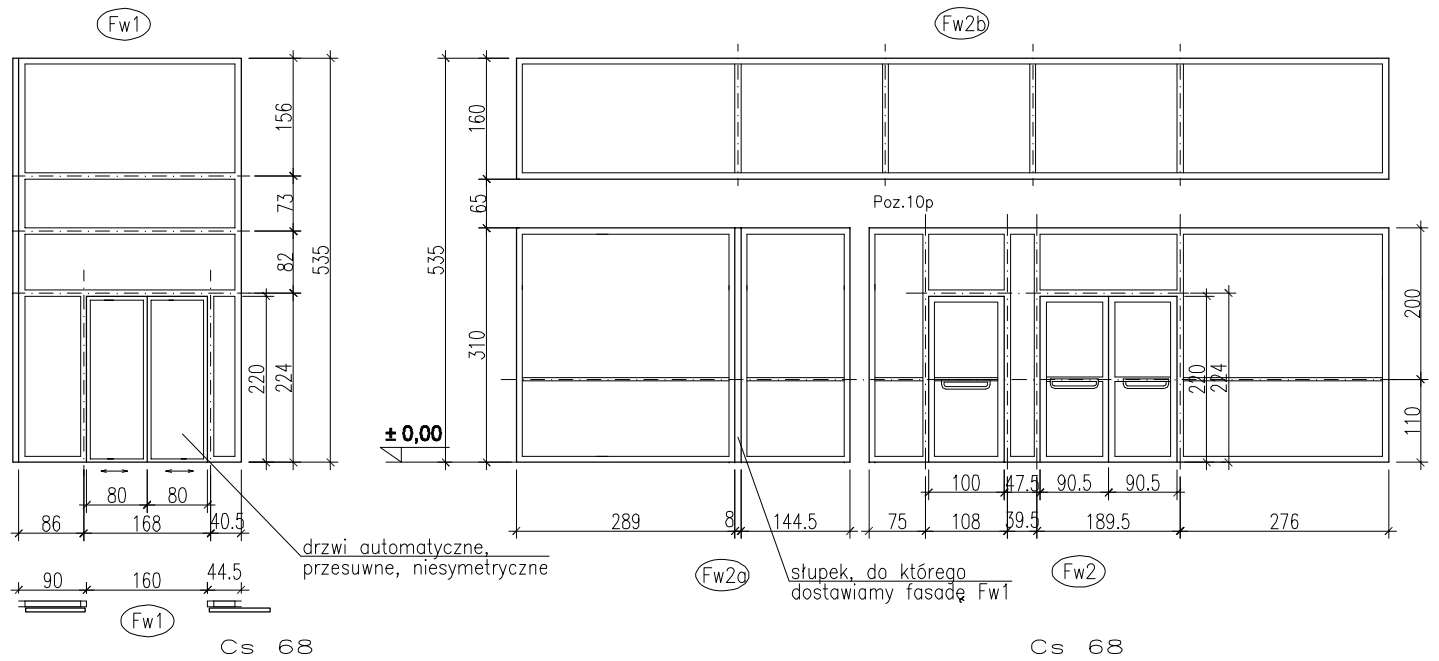

DLA WSZYSTKICH FASAD PRZED ZAMÓWIENIEM WYKONAĆ OBLICZENIA STATYCZNE POTWIERDZAJĄCE PRAWIDŁOWOŚĆ DOBORU ELEMENTÓW ALUMINIOWYCH I PRZESZKLEŃ

pole fasady nieprzeziernej, ocieplone;

PROJEKT WYKONAWCZY

Piotr Dominiczak & Mariusz Szczuraszek
PRACOWNIA ARCHITEKTONICZNA

data: 03.2007r.

RYPIŃSKIE CENTRUM SPORTOWO - - REKREACYJNE I REHABILITACYJNE
RYPIN, ul. Dworcowa
dz.nr ewid. 1509/1, 816/4, 817/1, 818/1, 819, 820, 821, 822/8,

rys. nr **7sb**

skala **1:100**

ZESTAWIENIE FASAD WEWN.

BRANŻA: ARCHITEKTURA

PROJEKTANT ARCHITEKTURY: mgr inż. arch. Piotr Dominiczak UAN-7342-98/92; mgr inż. arch. Mariusz Szczuraszek Nr ewid. 9/99/DUW

PDF created with pdfFactory trial version www.pdffactory.com